SÉCHOIR GIANT 11 KG

Disponible en 3 versions (à poser, superposable avec une laveuse GIANT ou un autre séchoir, avec ou sans monnayeur), le séchoir GIANT 11kg répond à toutes les attentes.

Le flux d'air axial puissant combiné à un tambour en Alcosta assure un séchage rapide, uniforme et très économique.

Séchoir professionnel destiné aux collectivités, crèches, campings, laveries self-service, ...

Capacité 11 kg (1:18) / 10 kg (1:20)

Tambour Alcosta de 201 litres, posé sur 4 galets, gage d'une longévité sans égale et d'un faible niveau sonore.

Flux d'air puissant, assurant un séchage rapide.
Cycle standard 45 minutes, évaporation 115g/mn

Large filtre à peluches en façade.

Entrainement par courroie avec tension automatique.

Hublot maxi double vitrage (verre + polycarbonate), grand diamètre de chargement 395mm pour faciliter les opérations de remplissage.

Les versions superposables sont livrées avec le kit d'assemblage avec une laveuse Giant ou un autre séchoir Giant afin de former une colonne.
Elles disposent d'un tableau de commande en partie basse, pour une meilleure ergonomie en colonne.

Usage simplifié à l'extrême, une touche par température.
Chaque appui sur la touche ajoute 10 minutes de séchage.
Arrêt automatique avec refroidissement en fin de cycle.

Tableau de commande multilingues.
Indicateur de temps restant.
Voyants de contrôle et d'anomalie.

Evacuation de buées diamètre 100mm à l'arrière, pré-disposition pour sortie latérale.

Liste des options disponibles :

- Gestion de l'humidité résiduelle par sondes
- Socle Inox H300mm
- Tension spéciale 60hz
- Monnayeur à jeton ou pièces en boitier externe
- Raccordement centrale de paiement

LG COMMERCIAL LAUNDRY

CARACTERISTIQUES

SÉCHOIR GIANT

Séchoir Pro 11kg

RV1329A4S (élec) / RN1329A4S (gaz)
modèle standard

RV1329A7S (élec) / RN1329A7S (gaz)
tableau de bord en bas, avec kit de superposition

RV1329AN7S (élec) / RN1329AN7S (gaz)
tableau de bord en bas, emplacement pour monnayeur double, avec kit de superposition

		RV1329	RN1329
		chauffage électrique	chauffage gaz
TAMBOUR			
Volume	(l)	201	201
Diamètre	(mm)	663	663
Profondeur	(mm)	599	599
Capacité 1:18 / 1:20	(kg)	11 / 10	11 / 10
DIMENSIONS			
Dimensions (LxPxH)	(mm)	686x764x983	686x764x983
Profondeur hublot ouvert	(mm)	1264	1264
Emballage	(mm)	760x795x1170	760x795x1170
Poids brut / net	(kg)	65 / 60	65 / 60
VITESSE ROTATION			
Séchage	(t/mn)	45	45
SYSTEME & CONTROLE			
Puissance de chauffe	(W)	5400	5800
Débit d'air	(m3/h)	270	270
Moteur	(W)	300	300
Tableau de bord simplifié		oui	oui
Raccordement monnayeur		En option	En option
PROGRAMMES			
Chaque appui sur la touche de température ajoute 10 minutes de séchage. Version monnayeur : durée par paiement et prix ajustables.		Température Haute	Température Haute
		Température Moyenne	Température Moyenne
		Température Basse	Température Basse
		A froid	A froid
Durée du programme normalisé	(mm)	45	45
Refroidissement en fin de cycle		Oui	Oui
CONSTRUCTION			
Tambour		Alcosta	Alcosta
Diamètre de chargement	(mm)	395	395
Double hublot verre + polycarbonate		Oui, inversible D/G	Oui, inversible D/G
Carrosserie		Acier laqué Titanium	Acier laqué Titanium
Tableau de bord		Acier et Aluminium, afficheur	Acier et Aluminium, afficheur
RACCORDEMENT			
Electricité	V/Hz/A	220~240/50/25	220~240/50/5
Gaz naturel (kit propane en option)		-	3/8"
Evacuation d'air	(mm)	100	100
BRUIT			
Niveau de bruit	(dB)	inférieur à 65	inférieur à 65

* Dimensions et poids sont approximatifs. * L'esthétique et les caractéristiques sont sujettes à modification sans préavis

Face **Profil**

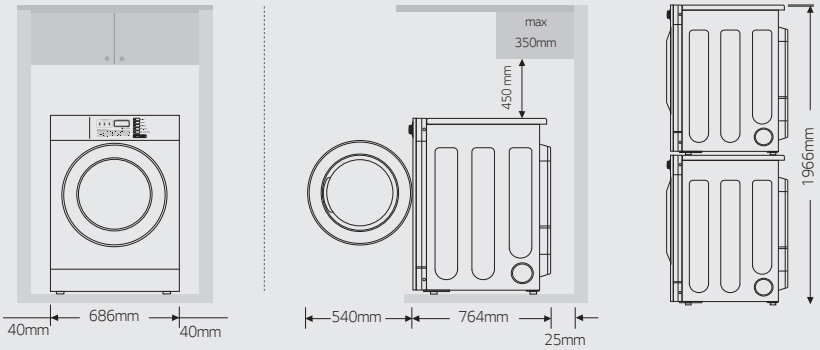

Sortie d'air arrière, modifiable sur site pour sortie latérale gauche ou droite. Gaine non fournie.

LG COMMERCIAL LAUNDRY

APPRO - 210 rue Hennebique - 13796 Aix en Provence Cedex 3
tél +33 4 42 97 53 80 - fax +33 4 42 97 53 81 - commercial@lg-appro.eu