GIANT+ 11 KG

F1069FD3PS

Equipée d'un chauffage électrique, la laveuse GIANT+ est idéale pour les collectivités et laveries.

Inverter DirectDrive

Entrainement Direct Drive sans courroie : un fonctionnement très silencieux et une grande stabilité à l'essorage

Lavage et rinçage renforcés grâce au système de pulvérisation d'eau sous pression Atomizing.

Laveuse professionnelle destinée aux collectivités, crèches, campings, laveries self-service, ...

Capacité 11 kg

Tambour inox texturé, assurant une meilleure qualité de lavage tout en respectant le linge délicat.
Super essorage jusqu'à 1200t/mn selon programme.

Système Direct Drive avec inverter, assurant un grand silence de fonctionnement et une stabilité étonnante quelque soit la charge. Pas de courroie, pas d'entretien.

Hublot maxi double vitrage, diamètre de chargement 400mm pour faciliter les opérations de remplissage.

Nouveau ! bac à lessive sur le dessus avec couvercle en caoutchouc, 3 compartiments pour produits.

Exclusif ! rinçage renforcé par jet d'eau sous pression, consommation réduite grâce au système Atomizing.

Raccordement sur eau chaude et eau froide afin de gagner du temps, complément de chauffage électrique selon modèle.

Usage simplifié à l'extrême, une touche pour chacun des 5 premiers programmes, et 15 autres programmes accessibles avec des flèches.
Personnalisation avancée des cycles, afin de s'adapter aux besoins d'hygiène et de production.

Indicateur de temps restant et d'anomalie.

Cycle automatique de réduction de mousse.
Vidange par pompe, filtre accessible en façade.

Liste des options disponibles :
Socle Inox H300mm
Tension spéciale 60hz
Monnayeur à jeton ou pièces
Raccordement centrale de paiement

LG COMMERCIAL LAUNDRY

CARACTERISTIQUES

F1069FD3PS

Laveuse Pro 11kg

F1069FD3PS (avec chauffage)
compartiments à lessive sur le dessus

		F1069FD3PS
		avec chauffage
TAMBOUR		
Volume	(l)	103
Diamètre	(mm)	560
Profondeur	(mm)	420
Capacité 1:9 / 1:10	(kg)	11 / 10
DIMENSIONS		
Dimensions (LxPxH)	(mm)	686x767x983
Profondeur hublot ouvert	(mm)	1291
Emballage	(mm)	660x655x885
Poids brut / net	(kg)	100 / 90
VITESSE ROTATION		
Lavage	(t/mn)	45
Essorage	(t/mn)	jusqu'à 1.150 / G413
SYSTEME & CONTROLE		
Moteur Direct Drive avec inverter		Oui
Tableau de bord simplifié		Oui
Compartiments pour détergent		3
Complément de chauffage	(W)	3.200
Vidange par pompe		Oui
Raccordement monnayeur		En option
PROGRAMMES STANDARDS		
Ajustement possible du prélavage, durée de lavage, niveau d'eau, nombre de rinçages, vitesse d'essorage, etc, programme par programme Les durées varient en fonction des ajustements des programmes et des conditions d'installation.		90°C 75°C 60°C 40°C Froid Rinçage Essorage 20 programmes au total
CONSOMMATION		
Eau	(l)	78
CONSTRUCTION		
Tambour		Inox texturé
Hublot en verre		Oui
Carrosserie		Acier laqué Titanium
Tableau de bord		ABS, double afficheur
RACCORDEMENT		
Electricité	V/Hz/A	220~240/50/16
Eau		Chaude + Froide 20/27
Flexibles arrivée d'eau fournis	(cm)	125 (2)
Flexible vidange	(cm)	200
BRUIT		
Niveau de bruit	(dB)	inférieur à 62

* Dimensions et poids sont approximatifs. * L'esthétique et les caractéristiques sont sujettes à modification sans préavis

Face

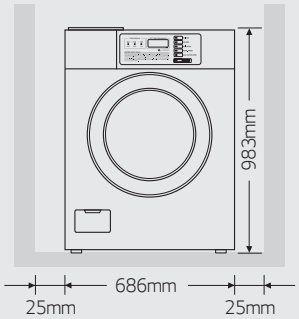

Profil

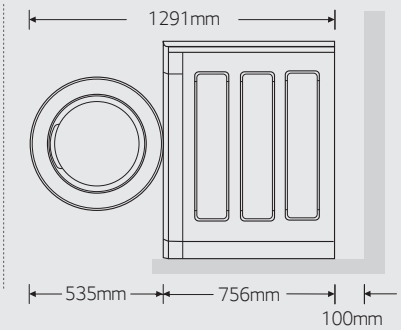

LG COMMERCIAL LAUNDRY

APPRO - 210 rue Hennebique - 13796 Aix en Provence Cedex 3
tél +33 4 42 97 53 80 - fax +33 4 42 97 53 81 - commercial@lg-appro.eu